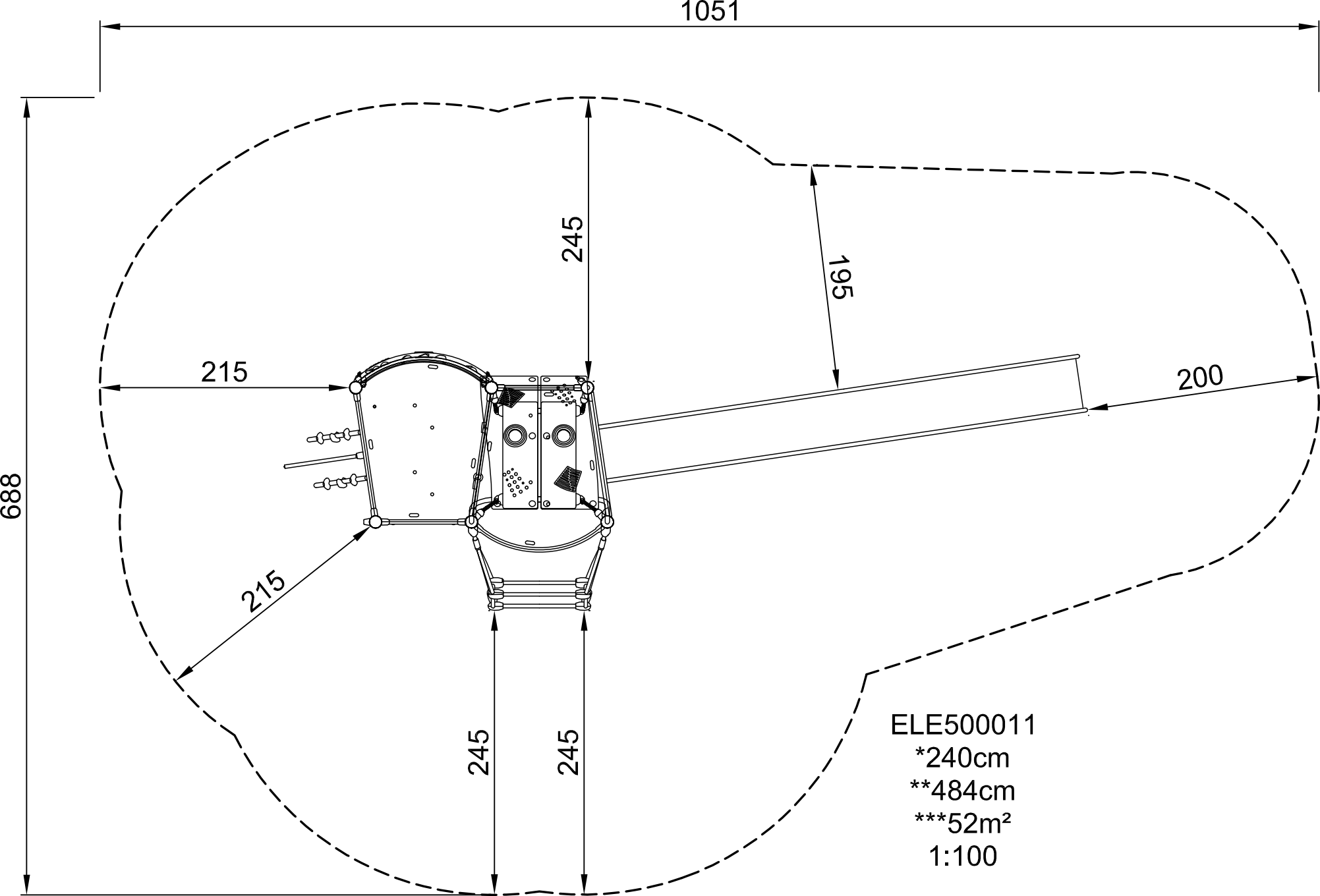
1051
688
245
195
215
200
215
245
245
ELE500011
*240cm
**484cm
***52m²
1:100