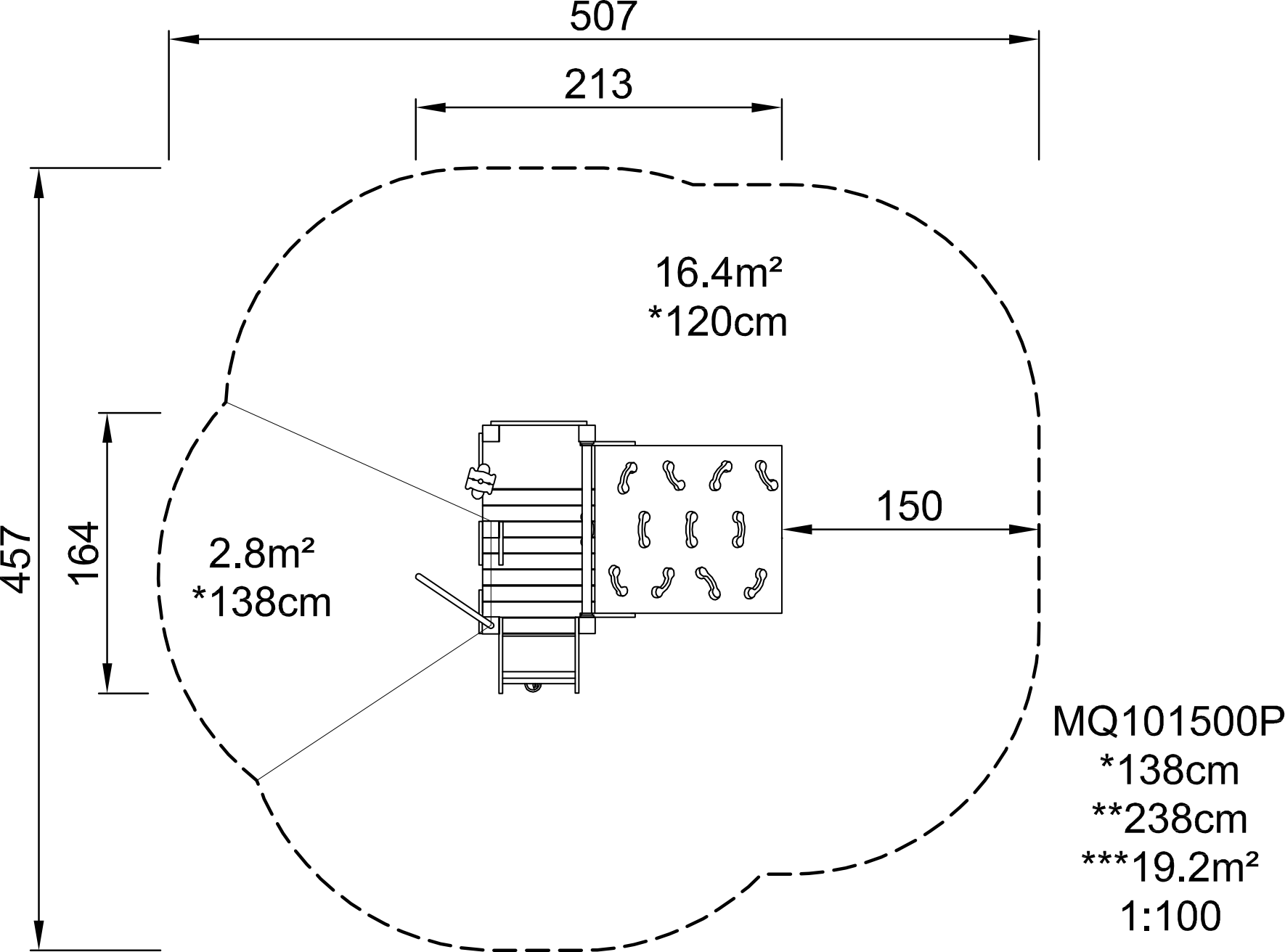
507
213
16.4m²
*120cm
457
164
2.8m²
*138cm
150
MQ101500P
*138cm
**238cm
***19.2m²
1:100